SHARP

必ず工事説明書および取扱説明書をよくお読みの上，正しくお使い下さい。

DL-D013N

屋内用　高演色タイプ

平均演色評価数（Ra）:93

必ず専用電源ユニットを使用してください。
（専用電源ユニットは次ページをご覧ください。）

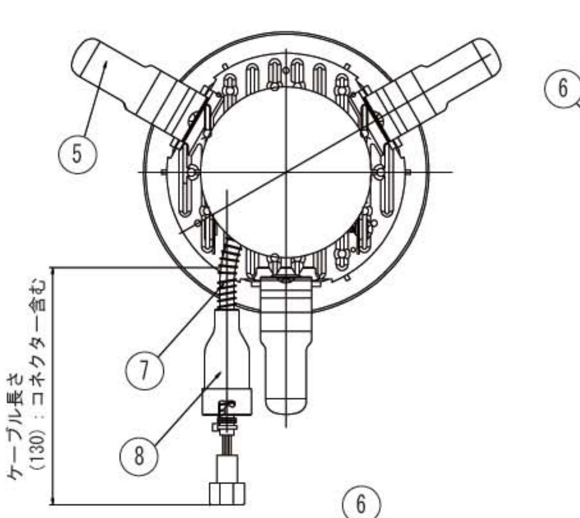

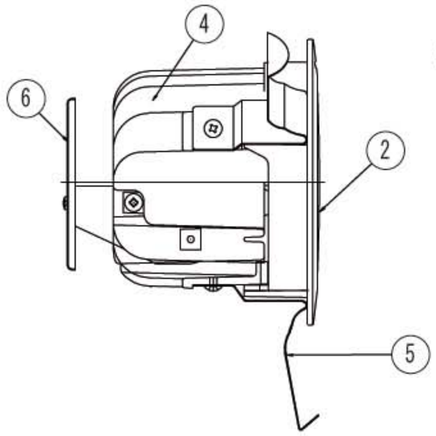

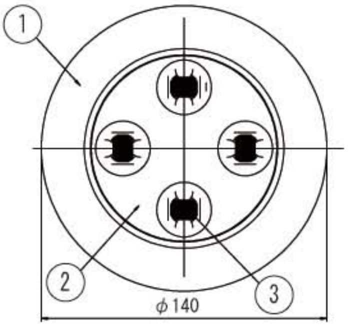

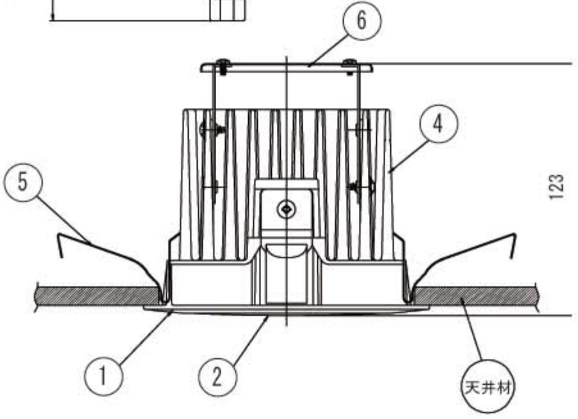

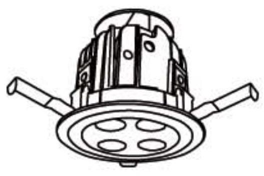

取付天井厚さ：5～25㎜

埋込孔寸法	φ125（-0/+2）
断熱材・防音材との距離	横方向：100㎜以上　上方向：200㎜以上
取付け時の必要天井裏高さ	220㎜以上
取付可能天井厚	5～25㎜

仕様

項目	特性
発光色	昼白色 ＊
色温度	5,100K ＊
器具光束	580lm ＊
ビーム角	70° ＊
設計寿命	40,000時間（器具光束が初期の70%まで低下するまでの時間。製品の寿命を保証するものではありません。）
定格消費電力	20.0W（電源分も含む）
定格入力電圧	AC100V/200V
電源周波数	50Hz/60Hz
質量	約1.1kg

パーツリスト

No.	部品名	員数	材質	備考
8	コネクターカバー	1	アルミニウム合金	–
7	LEDケーブル	1	–	–
6	ヒートシンクカバー	1	鋼板	–
5	取付ばね	3	ステンレス	–
4	ヒートシンク	1	アルミニウム合金	塗装（黒色）
3	LEDモジュール	4	–	–
2	透過板	1	ポリカーボネート	透明　難燃仕様
1	化粧枠	1	ポリカーボネート	白色　難燃仕様

品名	高演色ダウンライトLED照明（屋内用，透明パネル，100型）	単位　mm	3角図法		
		備　考			
			承認	検印	作成
形名	DL-D013N	図番　：DL-D013N_S-01	詠田		谷

＊LED光源にはバラツキがあるため、同一形名商品でも商品ごとに発光色、明るさが異なる場合がありますのでご了承ください。

SHARP　必ず工事説明書および取扱説明書をよくお読みの上，正しくお使い下さい。

DL-D013N

屋内用

必ず、専用LED照明装置を使用してください。
（専用LED照明装置は前ページをご覧ください。）

結線図

CN：コネクタ

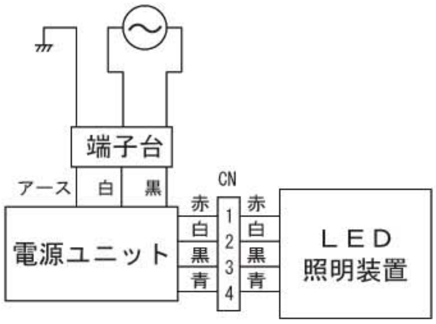

・送り容量は、端子台表示によらず3.7A以下で使用してください。
（容量オーバーした場合、火災、感電の原因）
［当社製ダウンライトLED照明の場合、DL-D013Nは16台までが目安］

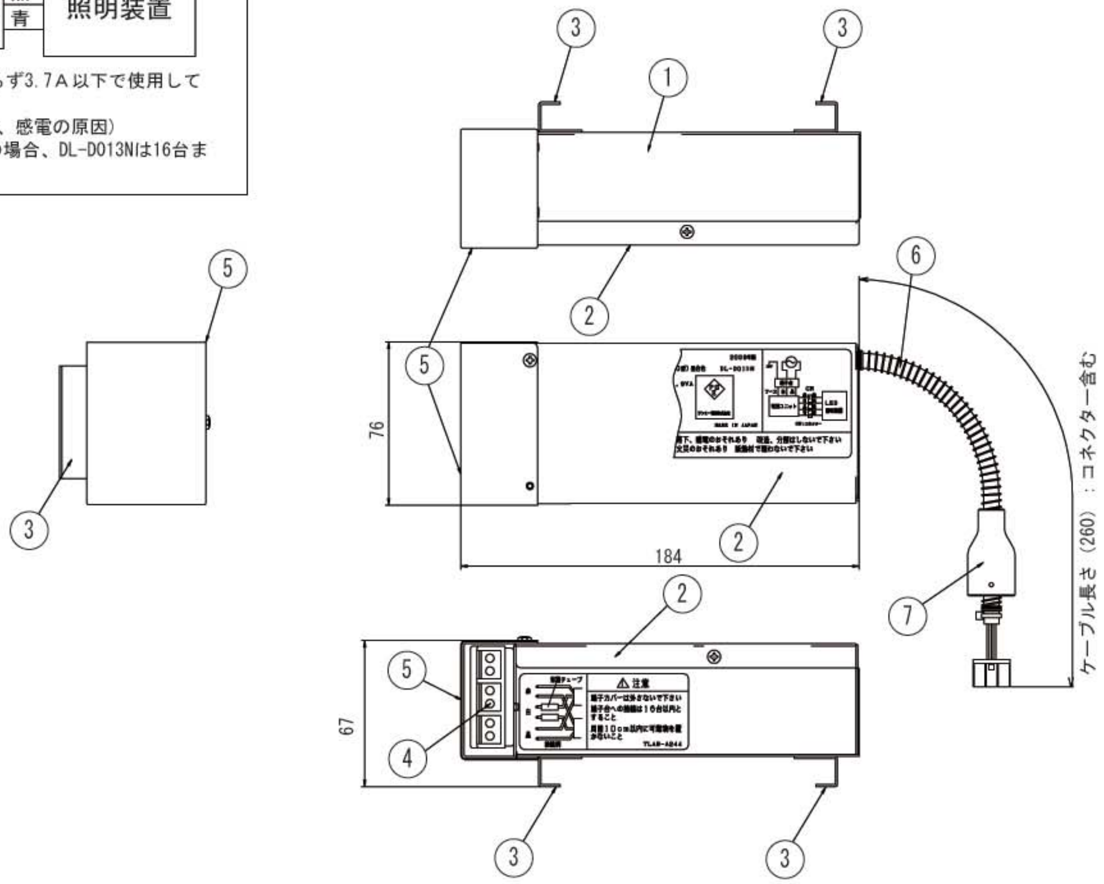

仕様	
項　目	特　性
定格入力電圧	AC100V/200V
定格入力容量	20.3VA/22.9VA
電源周波数	50Hz/60Hz
定格出力電圧	DC 20.5V
定格二次電流	DC 0.7A
質量	約0.8kg
端子台と可燃物の距離	100mm以上

パーツリスト

No.	部品名	員数	材　質	備　考
7	コネクターカバー	1	アルミニウム合金	−
6	電源ケーブル	1	−	−
5	端子台カバー	1	鋼板	−
4	端子台	1	−	難燃仕様
3	脚部	2	鋼板	−
2	電源カバー	1	鋼板	−
1	電源BOX	1	鋼板	−

品名	LED電源ユニット	単位　mm	3角図法		
		備　考			
形名	DL-D013N		承認	検印	作成
		図番　：DL-D013N_S-01	詠田		山本